PARTER

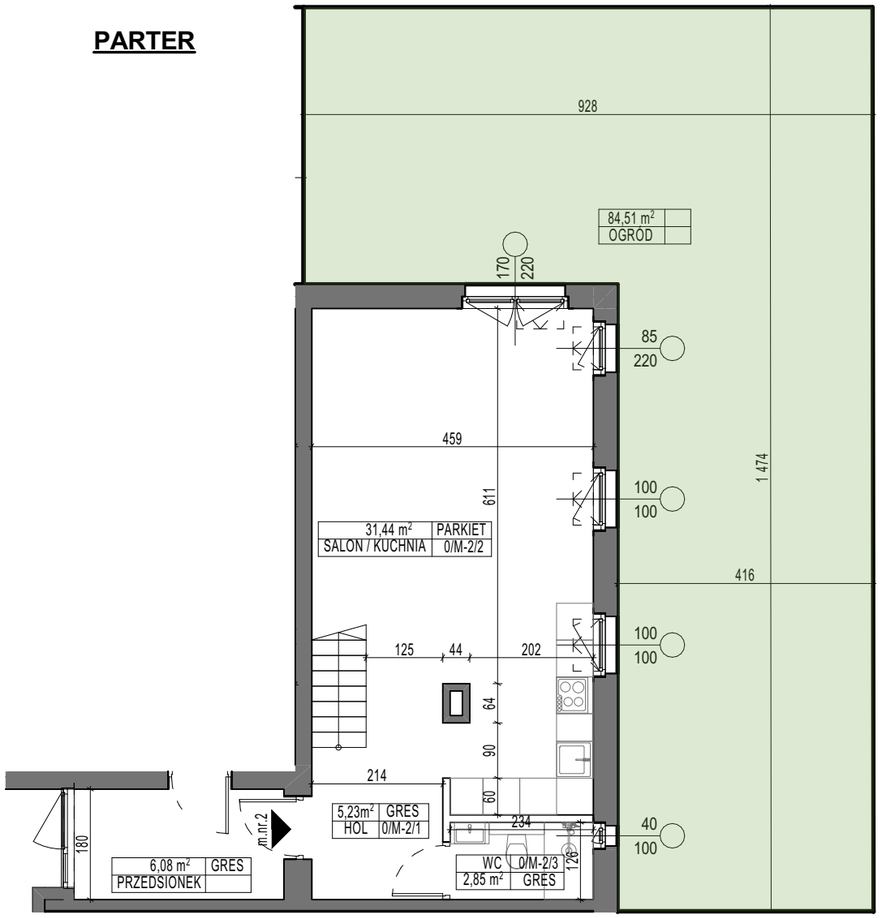

PIĘTRO

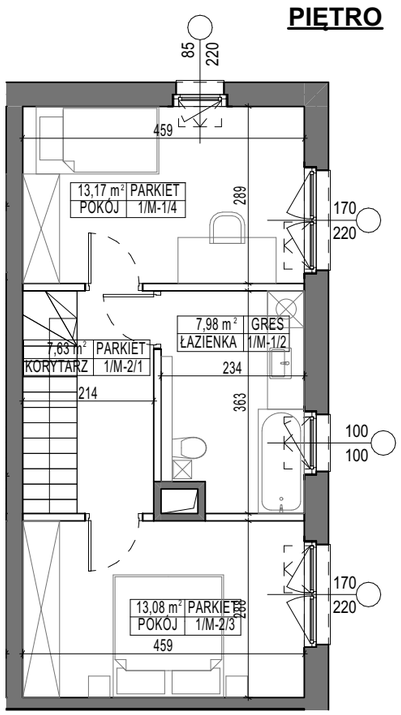

PODDASZE

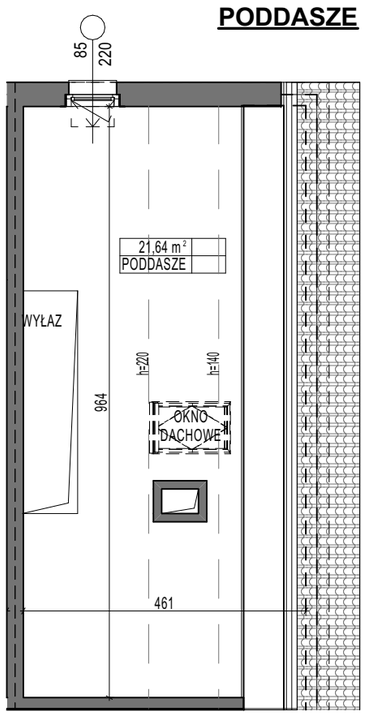

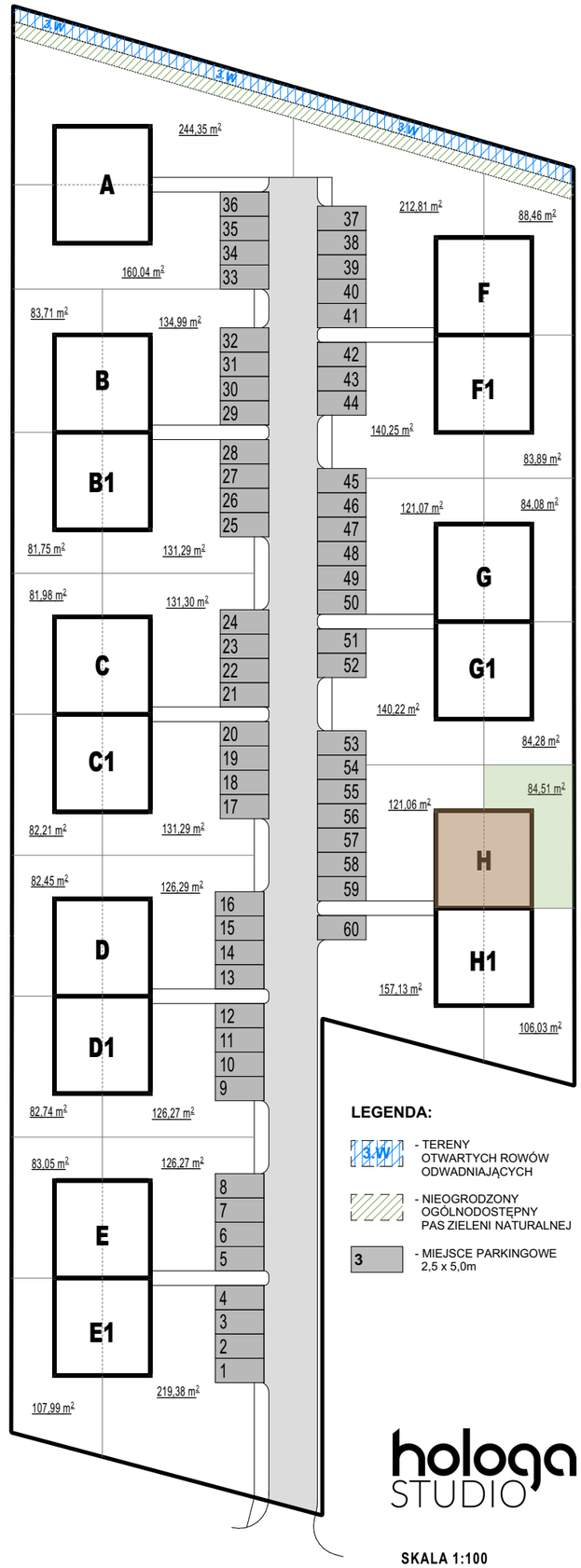

LEGENDA:

- TERENY OTWARTYCH ROWÓW ODWADNIAJĄCYCH
- NIEOGRODZONY OGÓLNODOSTĘPNY PAS ZIELENI NATURALNEJ
- 3 - MIEJSCE PARKINGOWE 2,5 x 5,0m

hologa STUDIO

SKALA 1:100

0 0,5 1,0 2,0m

INWESTYCJA:

BUDOWA 14 BUDYNKÓW MIESZKALNYCH DWULOKALOWYCH W ZABUDOWIE BLIŹNIACZEJ ORAZ 2 BUDYNKÓW MIESZKALNYCH W ZABUDOWIE BLIŹNIACZEJ WRAZ Z URZĄDZENIAMI BUDOWLANYMI W TYM INSTALACJA GAZOWA PRZY UL. SZKOLNEJ, MROKÓW, NA DZIAŁKACH NR EW. 20/10, 20/11, 20/12, 20/13, 20/14, 20/15, 20/16 OBRĘB MROKÓW

INWESTOR:

Hologa Studio Magdalena Irena Robakowska - Hołoga
ul. Wiśniowa 17d
05-075 Warszawa

PROJEKTANT:

D C K - Pracownia Projektowa
Architekt Damian Cyryl Kotwicki
01-227 Warszawa, ul.Szafarczyka 3/50

BUD. H **LOKAL**

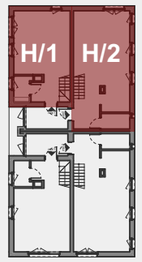

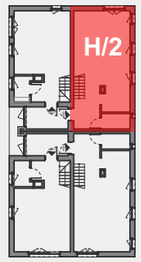

N

BUD. / NR LOKALU	H / 2
ILOŚĆ POKOI	3
POW. UŻYTKOWA	81,38 m2
POW.PODDASZA	21,64 m2
POW.OGRODU	84,51 m2

NINIEJSZA KARTA NIE STANOWI ZAŁĄCZNIKA DO UMOWY ANI OFERTY W ROZUMIENIU K.C.

WYMIARY URZĄDZENIA ORAZ INSTALACJE PODANO NA PODSTAWIE PROJEKTU BUDOWLANEGO, MOGĄ NASTĄPIĆ NIEZNACZNE ZMIANY W PROJEKCIE WYKONAWCZYM. PODANE WYMIARY I POWIERZCHNIE MIERZONO W STANIE SUROWYM TJ.BEZ UWZGLĘDNIENIA WYKOŃCZENIA JAK TYNK GLAZURA ITP.

OPRACOWANIE CHRONIONE USTAWA O PRAWIE AUTORSKIM I PRAWACH POKREWNYCH
(DZ.U. NR 24/94 POZ.84 Z DNIA 4 LUTEGO1994R.)